SERRURE KMP515

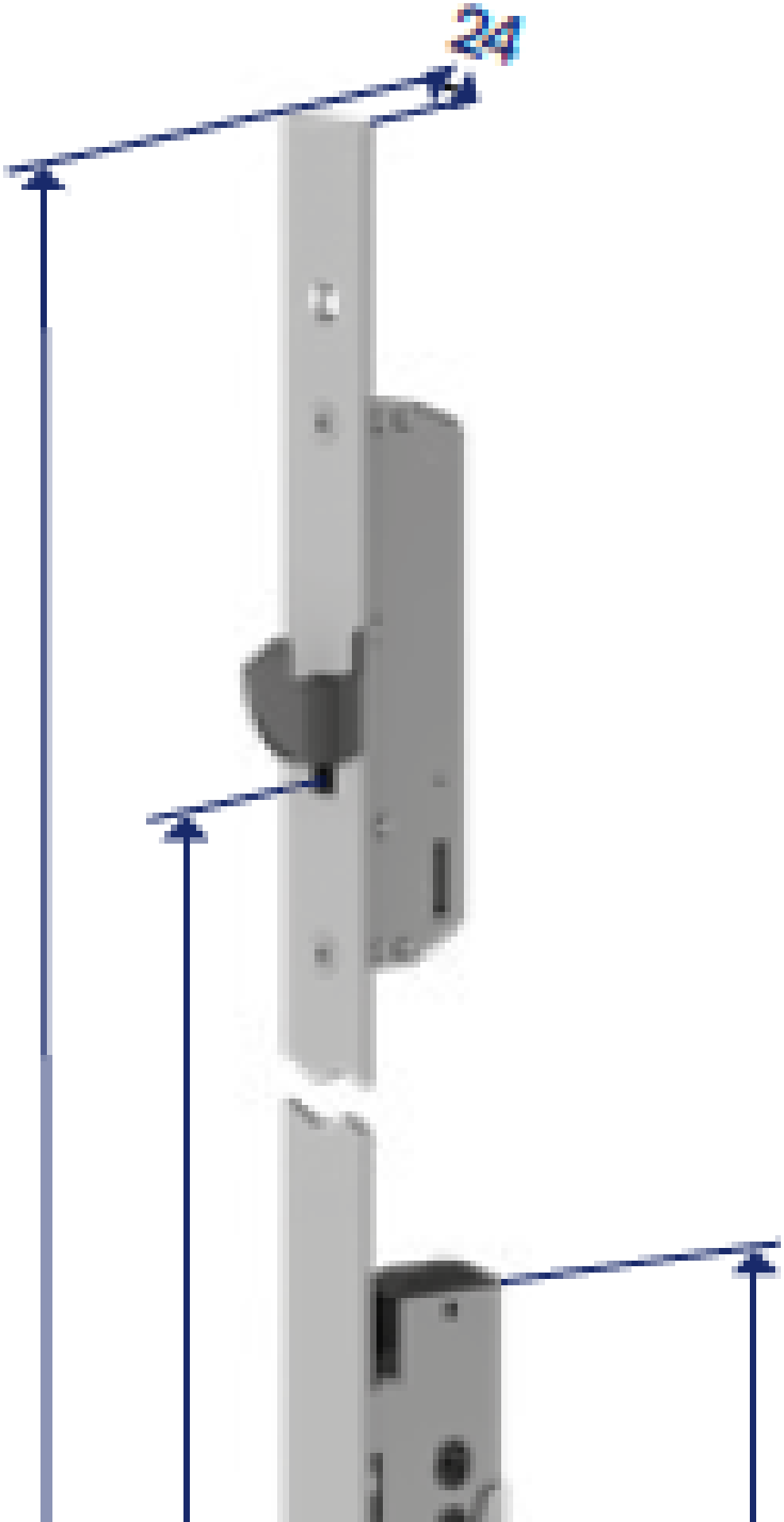
24