POIGNÉE SUR ROSACE AMSTERDAM

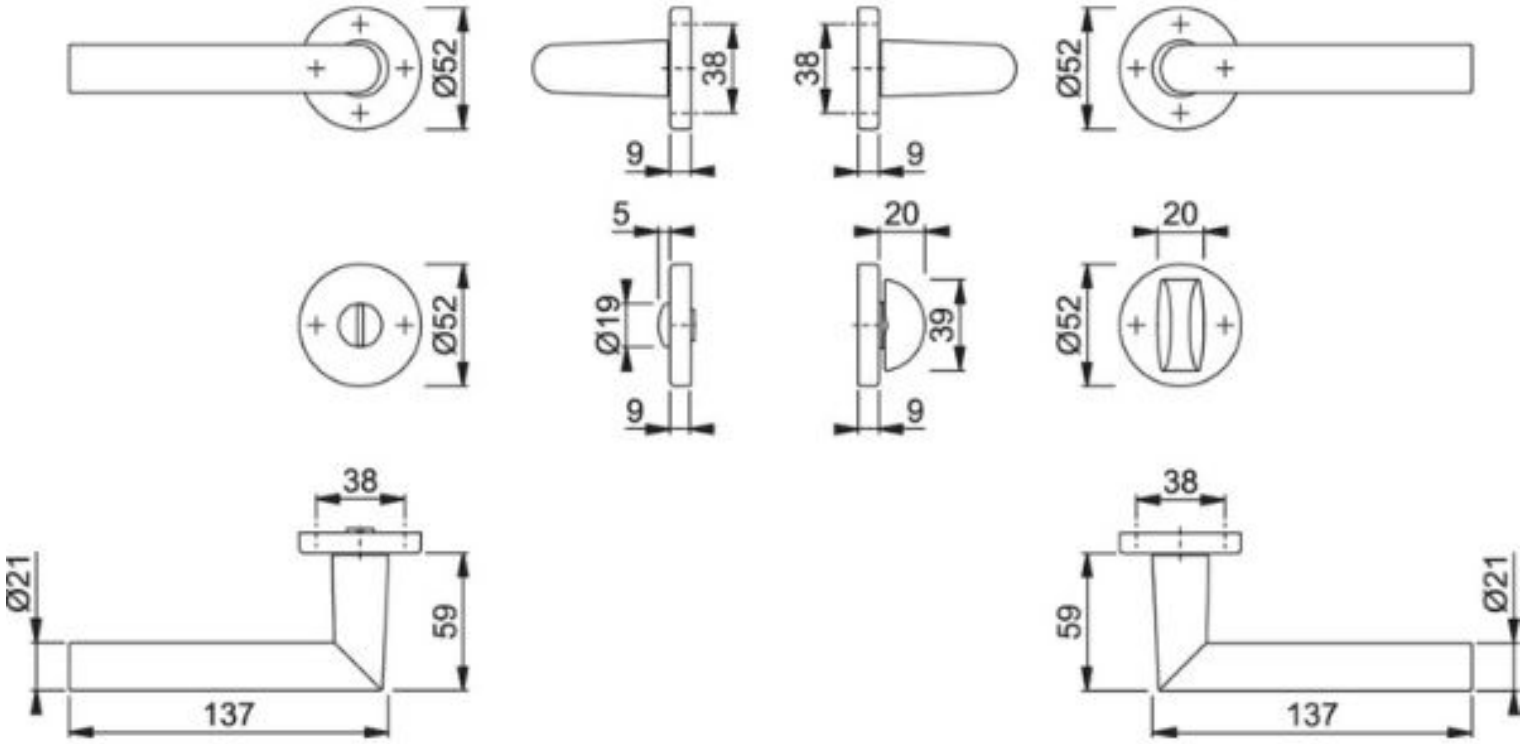

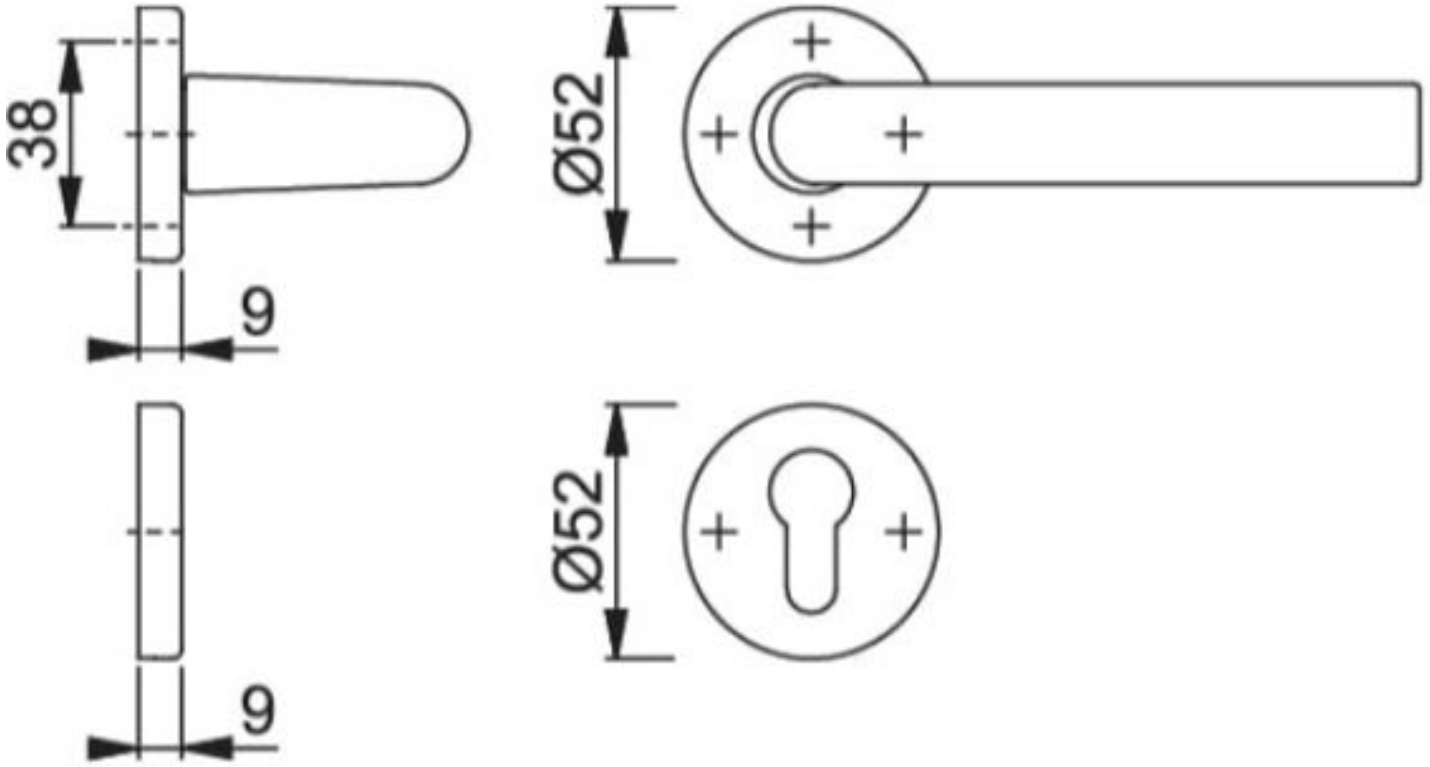
38
9
Ø52
Ø52
9

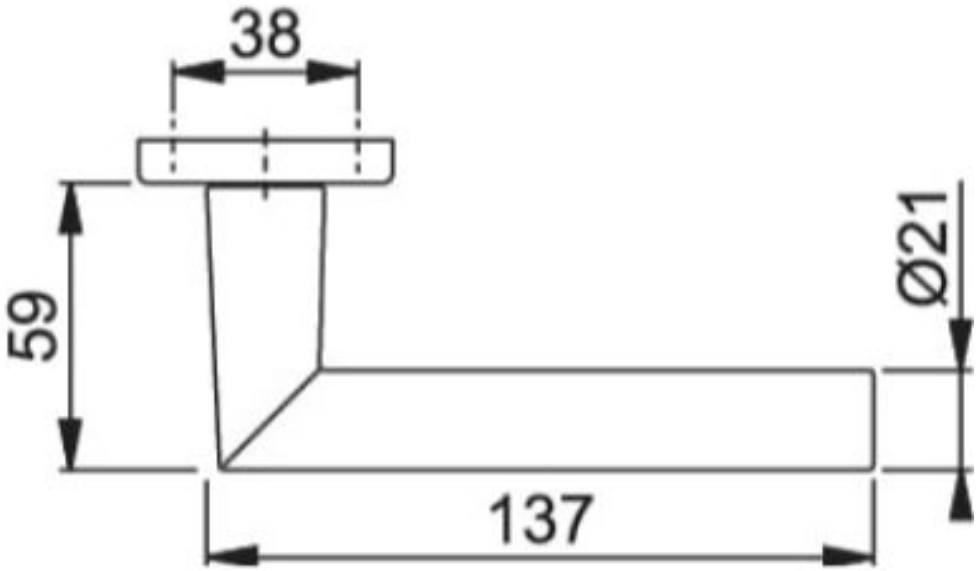
38
59
Ø21
137