MATÉRIAUX SUPPORT:

TYPES D'ISOLANTS :

*AVEC RONDELLE ADDITIONNELLE Ø 90 OU Ø 140

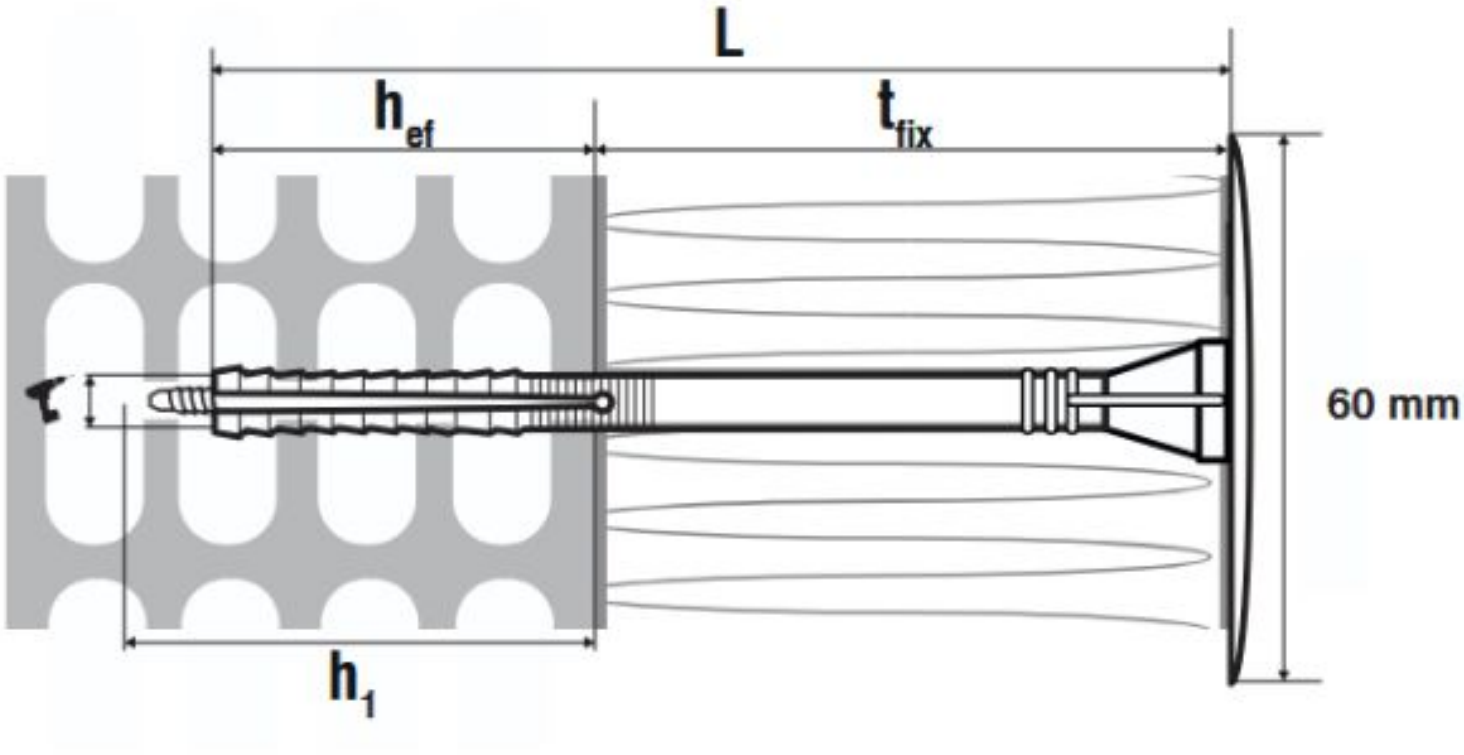
L
h_{ef}
t_{fix}
60 mm
h_1