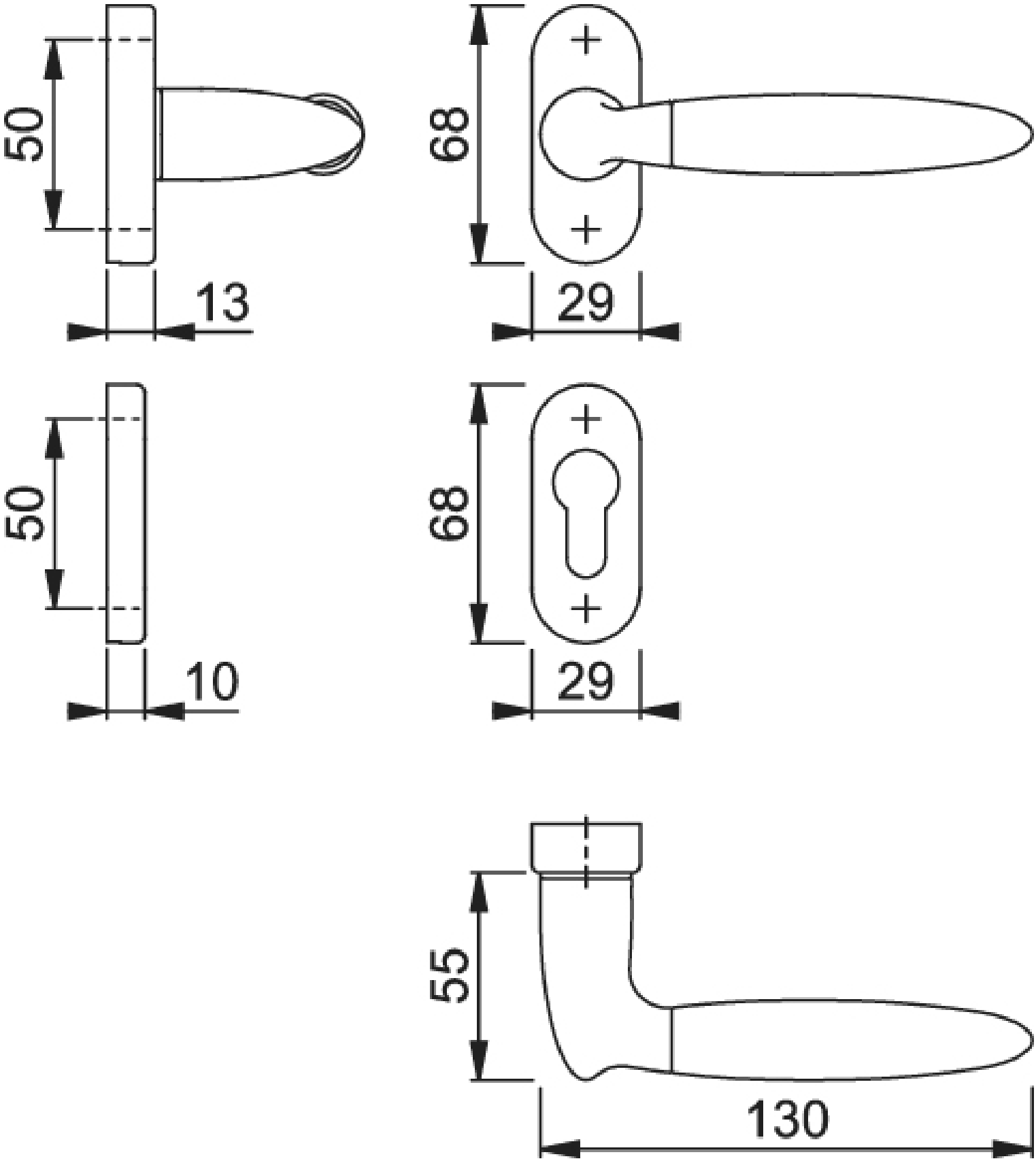ENSEMBLE ATHINAI SUR ROSACE