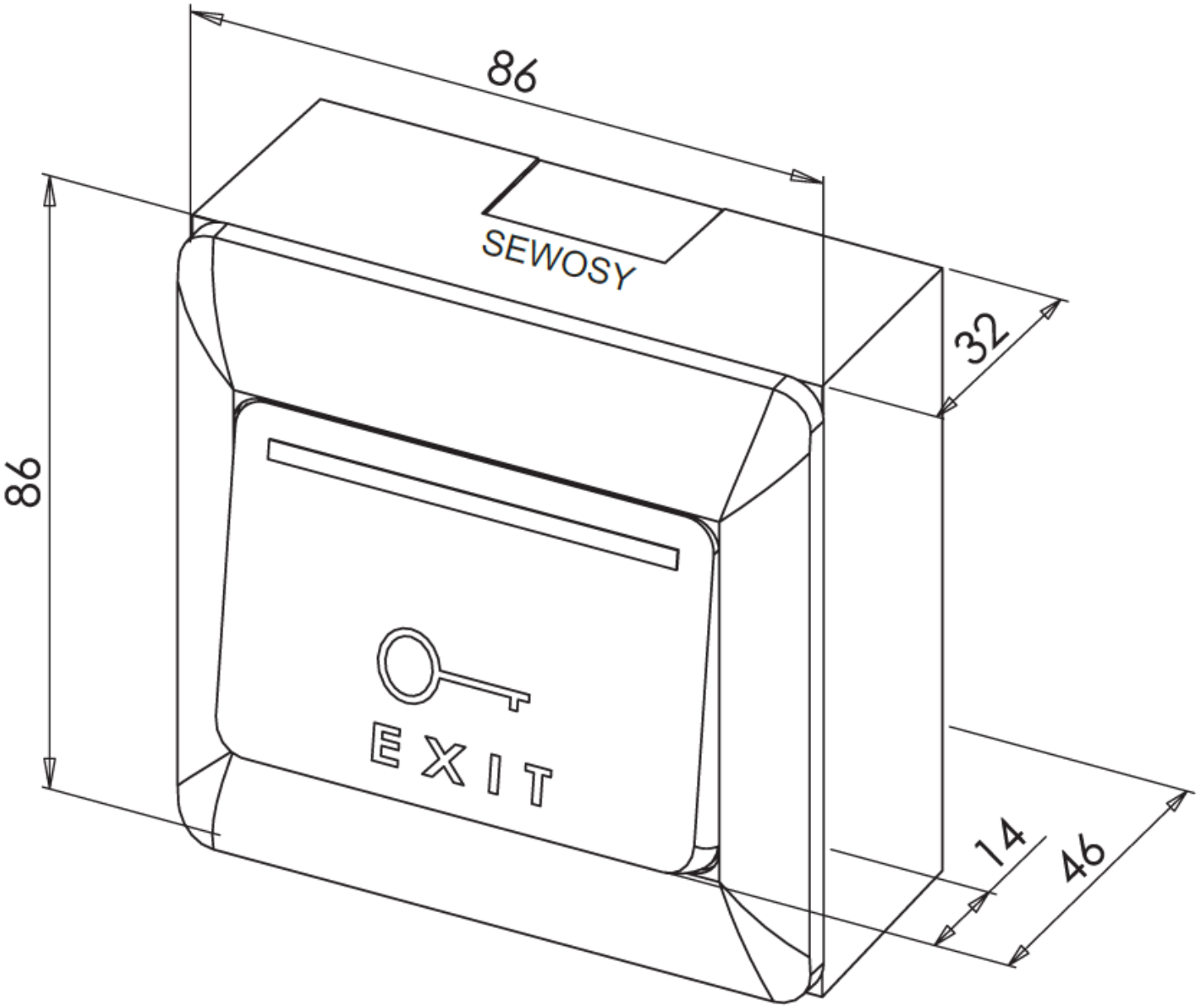# BOUTON POUSSOIR ABS NO/NF