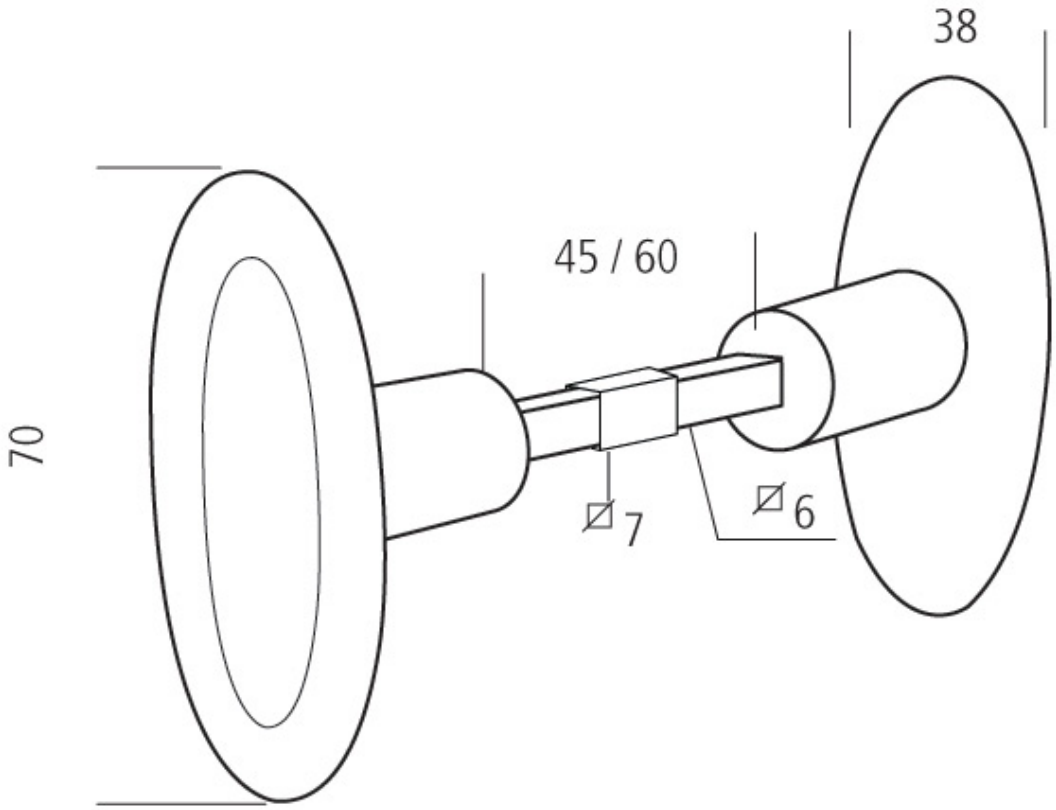BÉQUILLE PORTE EXTÉRIEURE