ANTIPANIQUE TYPE B

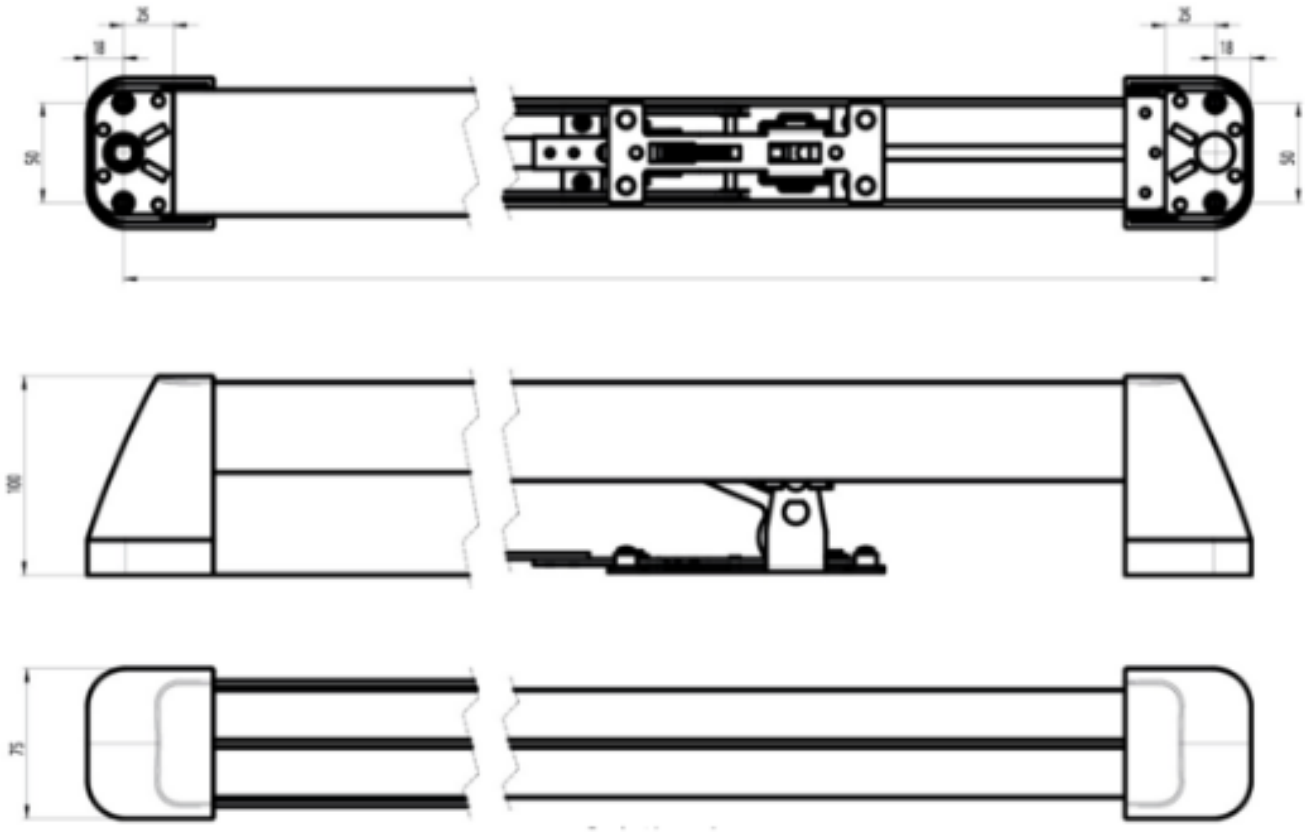

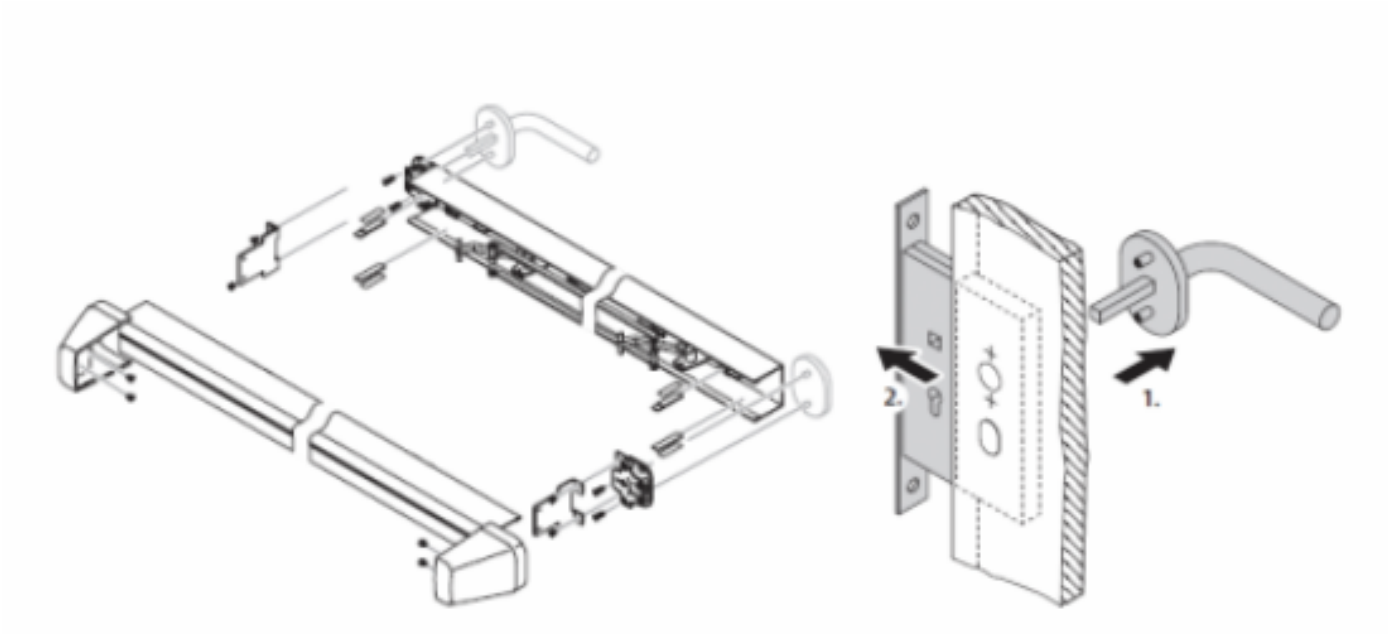
2.
1.